ДЕРЖАТЕЛЬ КАТУШЕК С ПРИПОЕМ АДК 1.0

Этикетка АВЕ 135.000.000 ЭТ

1 ОБЩИЕ ПОЛОЖЕНИЯ

1.1 Настоящий документ распространяется на Держатель катушек с припоем **АДК 1.0** (далее – **АДК**).

1.2 АДК предназначен для установки бобины с припоем и его подачи при проведении паяльных работ.

1.3 Условия эксплуатации

- окружающая температура .....10...35 °С
- влажность при 25 °С, не более .....80 %

1.4 Основные технические характеристики

- габариты .....120×80×110 мм
- масса .....0,3 кг

2 КОМПЛЕКТНОСТЬ

- АДК .....1 шт
- Втулка резиновая .....1 шт
- Коврик .....1 шт
- Шайба 8 ув. .....1 шт
- Этикетка АВЕ 135.000.000 ЭТ

3 КОНСТРУКЦИЯ

1 – Стойка
2 –Штырь
3 – Резиновая втулка
4 – Фиксатор
5 – Шайба

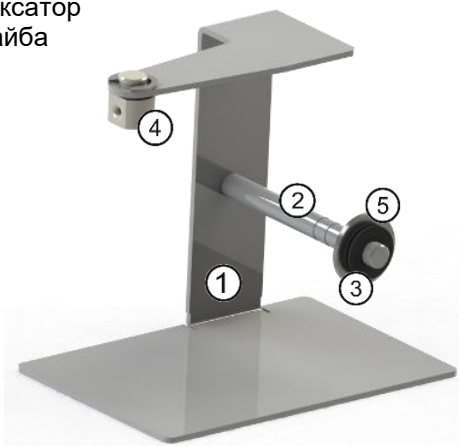

4 ПОДГОТОВКА К РАБОТЕ

Установите **АДК** на противоскользящий коврик.
Снимите резиновую втулку **(3)** и шайбу **(5)** со штыря **(2)** стойки **(1)**. Наденьте на штырь бобину с припоем, затем шайбу **(5)** и резиновую втулку **(3)**. Край нити припоя проденьте в отверстие фиксатора **(4)**, проденьте на 50...60 мм и немного загните вниз или в сторону для его удержания.

Изготовитель вправе вносить в конструкцию изменения, не ухудшающие потребительские свойства изделия.

5 ГАРАНТИИ

Гарантийный срок – 24 месяца с даты продажи или, если она не указана, то с даты выпуска предприятием-изготовителем.
Претензии на гарантию не принимаются при наличии механических повреждений.

Производитель: ООО "ВЕГА-ПРО"
Юр. адрес: 620146, Свердловская обл.,
г.о. город Екатеринбург,
Екатеринбург, ул.Фурманова, д.127, пом.1.
Тел.: +7 343 311 11 21 (внутр.2183)
Адрес производства: 620902, РФ, Свердловская область, город Екатеринбург, г.о. Екатеринбург, ул. Николы Тесла, стр. 4
Бесплатный звонок по РФ: 8 800 700 12 20
Сервис-центр:
бесплатный звонок по РФ 8 800 700 11 02
Сайт: www.averon.ru E-mail: smt@averon.ru

СВИДЕТЕЛЬСТВО О ПРИЕМКЕ

Настоящим подтверждается соответствие требованиям действующей технической документации

Исправления не допускаются

АДК 1.0	
Заводской номер	
Контролер ООО «ВЕГА-ПРО»	
Дата выпуска	
Дата продажи _____	Продавец _____

Если поле даты продажи не заполнено или исправлено, то гарантия исчисляется с даты выпуска.