АППАРАТ ДЛЯ ВЫМЫВАНИЯ ВОСКА

серия АВВ



Руководство по эксплуатации
АВЕ 186.000.001 РЭ

Декларация о соответствии
ЕАЭС N RU Д-RU.PA01.B.43653/25 от 27.01.25

Мобильное Приложение АВЕРОН:

1 ОБЩИЕ ПОЛОЖЕНИЯ

Настоящее Руководство по эксплуатации распространяется на Аппарат для вымывания воска, серия АВВ (далее – **АВВ**) – предназначенного для выварки воска из кювет в технологии изготовления съёмных протезов.
АВЕ 28.29.12-078-52331864-2025 ТУ.

2 ОСОБЕННОСТИ И НАЗНАЧЕНИЕ:

- размещение на рабочей решётке до двух полукювет КЮВЕТА 1.0;
- модуль позволяет вымывать воск, не засоряя канализацию;
- корпус из нержавеющей стали обеспечивает длительный ресурс работы;
- установка аппарата как в стандартной мойке, так и рядом;
- сливной патрубок ø40 мм позволяет через стандартные сантехнические отводы подключаться к канализации или объединять сливы нескольких модулей;
- простое обслуживание: воск за счет встроенного в конструкцию "затвора" собирается на поверхности воды и по завершении работы легко удаляется;
- примеры построения наборных систем: СУЛ 9.3 МОЙКА + АВВ 2.0 СТАРТ + ОГП 1.0 КОМФОРТ / ОГП 2.0.

3 ХАРАКТЕРИСТИКИ

3.1 Условия эксплуатации

- окружающая температура ..... 10…35°С
- влажность при 25°С, не более 80%

3.2 Основные технические характеристики

- допустимая температура воды для вымывания воска ..... 90°С
- диаметр сливного патрубка ..... 40 мм
- масса, не более ..... 2,5 кг
- габариты ..... 365×255×200 мм

4 КОМПЛЕКТНОСТЬ

1 – Бак со сливным патрубком
2 – Решетка
- Руководство по эксплуатации АВЕ 186.000.000 РЭ

5 МЕРЫ БЕЗОПАСНОСТИ

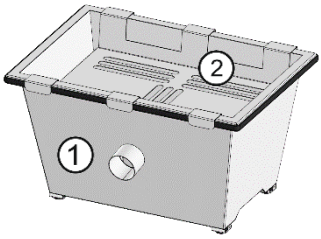

Соблюдайте осторожность при вымывании воска горячей водой. Не допускайте расплескивания брызг, а также попадания горячей воды на открытые участки тела и одежду.
Не касайтесь разогретых частей руками и другими открытыми участками тела.
Изымайте разогретые части кювет только после их остывания или с использованием рукавиц или щипцов.

6 РАБОТА

Налейте в контейнер **холодную** воду, чтобы под ней скрылось сливное отверстие, для создания водяного затвора, предотвращающего попадание воска в канализацию.

Разместите на решетке **(2)** половинки кюветы.

Соблюдая осторожность, вымойте воск из кюветы горячей водой, температура не более 90°С, см. МЕРЫ БЕЗОПАСНОСТИ.

Протекающая вода сливается в контейнер и, после превышения уровня водяного затвора – в канализацию, если **ABB** установлен в мойку. При этом воск плавает на поверхности воды в контейнере и затвердевает при остывании.

При использовании нескольких **ABB** их патрубки можно объединить в один сливной канал при помощи сантехнических труб (не входят в комплект поставки).

После остывания воды и изъятия кюветы с решеткой воск легко собирается для утилизации.

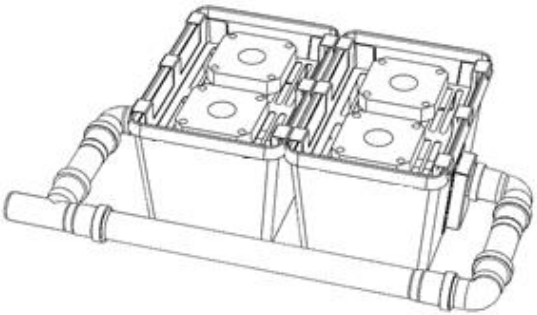

7 ТЕХНИЧЕСКОЕ ОБСЛУЖИВАНИЕ

По мере необходимости проводите следующие виды ухода и техобслуживания:

- протрите поверхности контейнера влажной мягкой тканью (губкой);
- удалите застывший воск из контейнера;
- очистите поверхности решетки от остатков воска;
- при засорении сливного патрубка пролейте его горячей водой (не более 90°С) и механически почистите изнутри.

8 ГАРАНТИИ

Гарантийный срок – 24 месяца с даты продажи или, если она не указана, то с даты выпуска предприятием-изготовителем.

Претензии на гарантию не принимаются при наличии механических повреждений или не санкционированного Изготовителем доступа в конструкцию.

Производитель: ООО "ВЕГА-ПРО" **www.averon.ru**
Юр. адрес: 620146, Свердловская обл., г.о. город Екатеринбург, Екатеринбург, Фурманова 127, пом. 1,
тел.: +7 343 311 11 21 **feedback@averon.ru**
Адрес производства: 620902, РФ, Свердловская область, город Екатеринбург, г.о. Екатеринбург, ул. Николы Тесла, стр. 4
бесплатный звонок по РФ: 8 800 700 12 20
Сервис-центр: бесплатный звонок по РФ 8 800 700 11 02

СВИДЕТЕЛЬСТВО О ПРИЕМКЕ

Настоящим подтверждается соответствие требованиям действующей технической документации

Исправления не допускаются

АВВ 2.0 СТАРТ	
Заводской номер	
Контролер ООО «ВЕГА-ПРО»	
Дата выпуска	
Дата продажи _____	Продавец _____

Если поле даты продажи не заполнено или исправлено, то гарантия исчисляется с даты выпуска.